B1632.8 ГОЛОВКА ДИНАМИЧЕСКАЯ НИЗКОЧАСТОТНАЯ

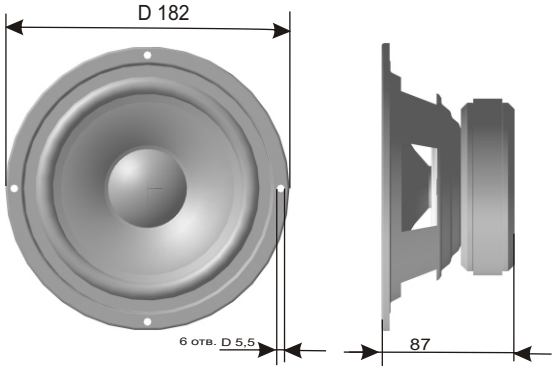

*** Условия измерения : незаглушенное помещение, ЗЯ 16 литров, лицевая панель 200*380, головка измерена с расстояния 400 мм.**

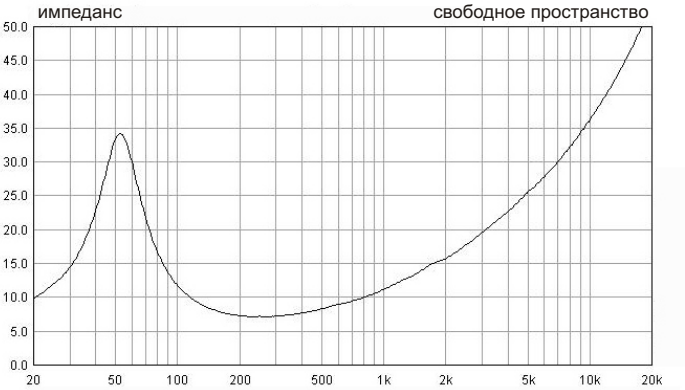

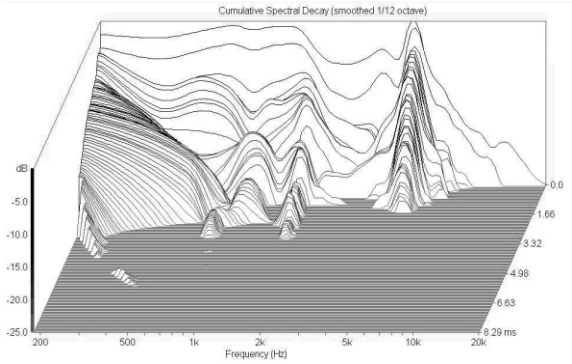

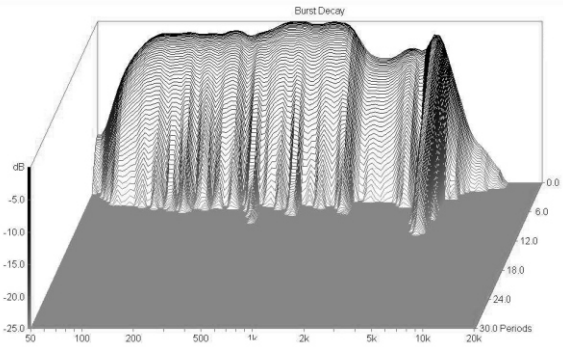

Головка динамическая B1632.8:.....woofer/низкочастотная
Размер мм./дюйм:.....180/6
Диапазон частот, Гц:.....52-6000
Номинальный диапазон частот,Гц:.....52-5500
Номинальное сопротивление,Ом:.....8
Free air resonance frequency/Резонансная частота,Гц:.....52
Equivalent acoustik volume/Эквивалентный объём, Литр:.....10
Total Q faktor/Добротность полная.Qts:.....0,381
Mechanical Q/Добротность механическая.Qms:.....2,05
Electrical Q/Добротность электрическая.Qes:.....0,46
Moving mass/Приведенная масса.Mms , g:.....18,8
Complianse/Гибкость Cms, mm/H:.....0,48
ResistanceRms/KkG/c:.....3,02
Piston area/Площадь излучения Sd ,см.кв.:.....122,7
Sensitivity/Чувствительность SPL dB/2.83volts/1m:.....88,16
Чувствительность в номин. диапазоне частот, dB/2,83 вольт/1м:.....88
DC vois coil resistance Re/Сопротивление,Om:.....6,2
Vois coil inductance Le/Индуктивность,mH/1000:.....0,8
Nominal impedance/Импеданс Z, Om:.....8
BL factor. N/A:.....9,13
Nominal power Pe/Ном. мощн.,watts.:.....250
Maximum linear peak excursijn Xmax. Mm.:.....12

Техничеекие параметры

Диаметр звуковой катушки, mm. :.....38
Материал каркаса:.....алюминий
Количество слоёв намотки:.....2
Материал провода:.....медь
Диффузор:.....бумага
Подвес:.....резина
Рама/фланец:.....сталь
Цвет :.....чёрный
Магнит:.....феррит стронция
Размер магнита:.....d110*20
Керн:.....Т-образный
Отверстие в керне:.....12
Наружный диаметр, мм. :.....182
Посадочный диаметр, мм. :.....146
Высота, мм. :.....87
Установочный диаметр, мм.:.....172
Масса , Кг.:.....2

Применение

НЧ звено в многополосных акустических системах.
Оформление:.....фазоинвертор
Объём корпуса, Литр.:.....8
Частота настройки фазоинвертора F, Герц:.....58
Низшая частота по уровню F-3 dB, Герц:.....57,4
Диаметр порта D, мм:.....45
Длинна порта L, мм:.....145

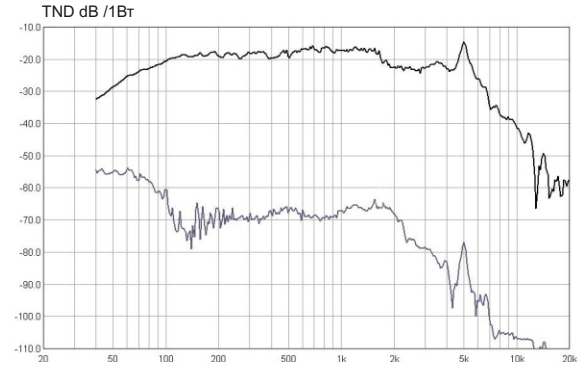

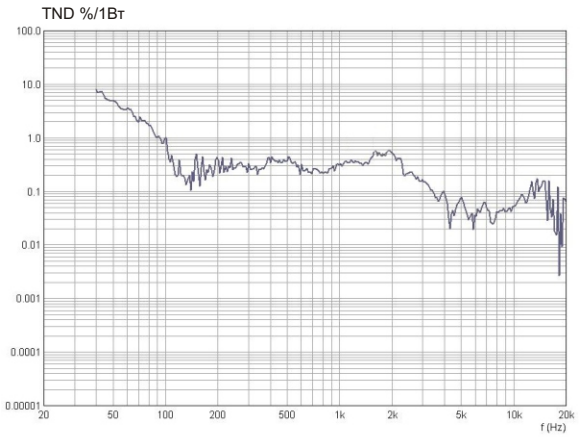

B1632. 8

РЕКОМЕНДАЦИИ

ACA
Тф. 8-484-2-72-80-88
www.acalab.net
INFO@acalab.net
PUH@kaluga.ru